1-1

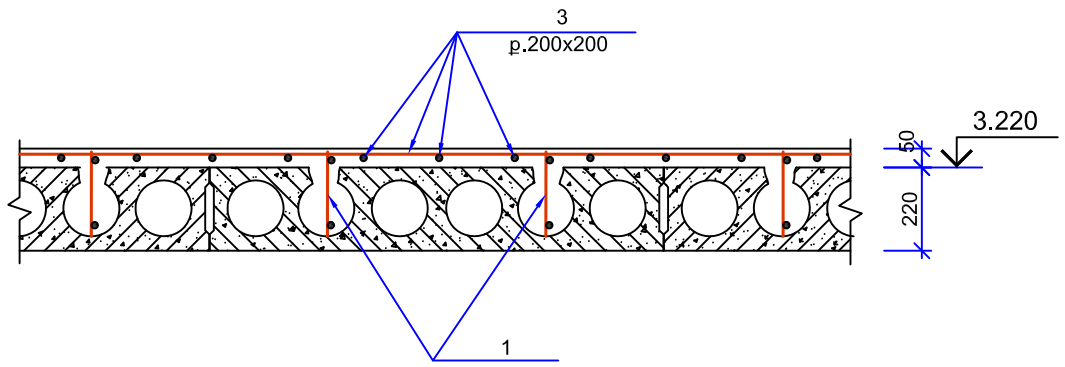


ԿԱՐԿԱՍ Կ-1; Կ-2

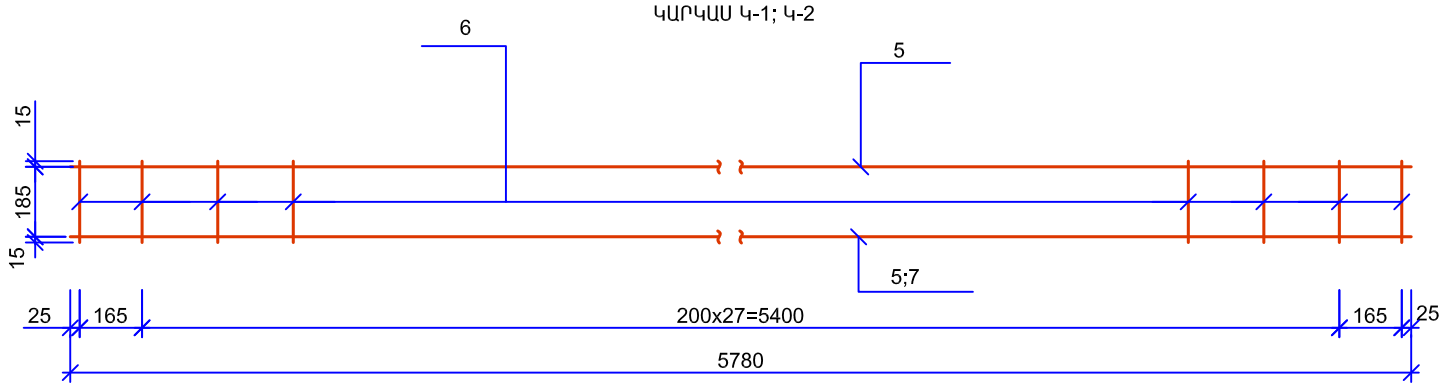


2-2

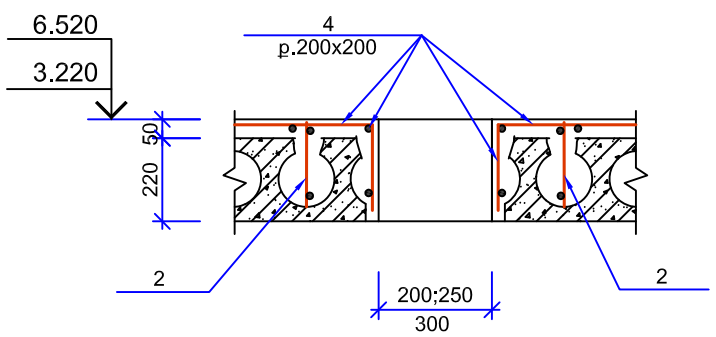


3-3

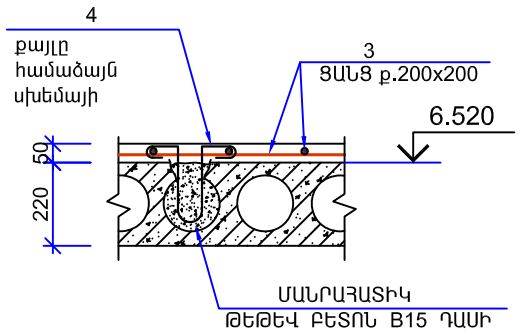


ՄԱՍՆԱԳԻՐ ՄԵԿ ԷԼԵՄԵՆՏԻ ՀԱՄԱՐ

| ՖՈՐՄ | ԳՈՏԻ | ԹԻՎ | ՆՇԱՆԱԿՈՒՄ | ԱՆՎԱՆՈՒՄ | ՔԱՆ. ՀԱՏ | ԾԱՆՈԹ |
|---|---|---|---|---|---|---|
| | | | | ԾԱԾԿԻ ՍԱԼԵՐԻ ՈՒԺԵՂԱՑՈՒՄ | | |
| | | | | ՄԱՆՐԱՄԱՍՆԵՐ | | |
| | | 1 | | ԿԱՐԿԱՍ Կ-1 | 82 | 6,1կգ |
| | | 2 | | ԿԱՐԿԱՍ Կ-2 | 32 | 12,9կգ |
| | | 3 | | Φ5Bp-I; Լընդ=5900,0մ | - | 909,0կգ |
| | | 4 | | Φ6Ac-1; l=470 | 280 | 0,1կգ |
| | | | | | | |
| | | | | ԿԱՐԿԱՍ Կ-1 | | |
| | | | | ՄԱՆՐԱՄԱՍՆԵՐ | | |
| | | 5 | | Φ8A500c; l=5780 | 2 | 2,3կգ |
| | | 6 | | Φ6Ac-1; l=215 | 30 | 0,05կգ |
| | | | | ԿԱՐԿԱՍ Կ-2 | | |
| | | | | ՄԱՆՐԱՄԱՍՆԵՐ | | |
| | | 5 | | Φ8A500c; l=5780 | 1 | 2,3կգ |
| | | 7 | | Φ16A500c; l=5780 | 1 | 9,1կգ |
| | | 6 | | Φ6Ac-1; l=215 | 30 | 0,05կգ |

1.ՀԱՄԱՁԱՅՆ ՏԵԽՆԻԿԱԿԱՆ ՎԻճԱԿԻ ՄԱՍԻՆ ԵԶՐԱԿԱՑՈՒԹՅԱՆ ՀԱՎԱՔՈՎԻ ԾԱԾԿԻ ՄԻԱՁՈՒԼՈՒԹՅՈՒՆԸ ԱՊԱՀՈՎԵԼՈՒ ՀԱՄԱՐ ԾԱԾԿԻ ՍԱԼԵՐԻ ՎՐԱՅՈՎ ՆԱԽԱՏԵՍՎՈՒՄ Է 50ՄՄ ՀԱՍՏՈՒԹՅԱՆ ԲԵՏՈՆԵ ՇԵՐՏԻ ԻՐԱԿԱՆԱՑՈՒՄ ԱՄՐԱՆԱՎՈՐՎԱԾ Φ5Bp-I ԴԱՍԻ ԱՄՐԱՆԱՅԻՆ ՑԱՆՑՈՎ: ԱՅՆ ԻՐԱԿԱՆԱՑՆԵԼՈՒ ՀԱՄԱՐ ԱՆՀՐԱԺԵՇՏ Է ՄԻՁՀԱՐԿԱՅԻՆ ԾԱԾԿԻ ՎՐԱՅԻՑ ՀԱՆԵԼ ՀԱՏԱԿԱՅԻՆ ԲՈԼՈՐ ՇԵՐՏԵՐԸ, ԻՍԿ ՎԵՐՆԱԾԱԾԿԻ ՍԱԼԵՐԻ ՄԱԿԵՐԵՎՈՒՅԹԻՑ ՀԵՌԱՑՆԵԼ ՀԵՌԱՑՆԵԼ ՀԱՐԹ ՏԱՆԻՔԻ ԲՈԼՈՐ ՇԵՐՏԵՐԸ ԳԾԱԳՐՈՒՄ ՆՇՎԱԾ ՀԱՏՎԱԾՆԵՐՈՒՄ:

- ՄԱՆՐԱԿՐԿԻՏ ՄԱՔՐԵԼ ԾԱԾԿԱՍԱԼԵՐԻ ՄԱԿԵՐԵՎՈՒՅԹԸ ԵՎ ԿԱՐԱՆՆԵՐԸ ՓՈՇՈՒՑ ԵՎ ԲԵՏՈՆԵ ԷԼԵՄԵՆՏՆԵՐԻՑ:
- ՄԻՁՀԱՐԿԱՅԻՆ ԾԱԾԿԻ ՍԱԼԵՐԻ ՄԵՋ ՀԱՄԱՁԱՅՆ ԿՏՐՎԱԾՔ 1-1 ԱՆՑՈՒՂԻՆԵՐՈՒՄ ՍՂՈՑՄԱՆ ՄԻՋՈՑՈՎ ՎԵՐԵՎԻՑ ԲԱՑԵԼ ԵՐԿԱՅՆԱԿԱՆ ԱԿՈՍՆԵՐ 70---100ՄՄ ԼԱՅՆՈՒԹՅԱՄԲ, ՏՈՂԱԴՐԵԼ ԱՄՐԱՆԱՅԻՆ ԿԱՐԿԱՍՆԵՐ:
-ՎԵՐՆԱԾԱԾԿԻ ՍԱԼԵՐԻ ՎՐԱ ԲԱՑԵԼ ԱՆՑՔԵՐ (280ՀԱՏ) 100Х100ՄՄ ՉԱՓԵՐԻ, ՀԱՄԱՁԱՅՆ ՏՐՎԱԾ ՀԱՆԳՈՒՅՑԻ:
-ԿԱՐԿԱՍՆԵՐԻ ՎԵՐԵՎԻ ՁՈՂԵՐԸ ՄԻՄՅԱՆՑ ՀԵՏ ԿԱՊԵԼ ԸՆԴՀԱՆՈՒՐ ԱՄՐԱՆԱՅԻՆ ՑԱՆՑՈՎ (ԴԻՐՔ 4 )
-ԼՑԱՓԱԿԵԼ ԿԱՐԱՆՆԵՐԸ, ԱԿՈՍՆԵՐԸ, ԱՆՑՔԵՐԸ ԵՎ 50ՄՄ ՀԱՍՏՈՒԹՅԱՄԲ ՎԵՐԵՎԻ ՍԱԼԸ ՀԱՄԱՏԵՂ ԲԵՏՈՆԱՑՆԵԼ B20 ԴԱՍԻ ՄԱՆՐԱՀԱՏԻԿ ԲԵՏՈՆՈՎ - 46,4Մ$^3$:
-ՆԱԽՔԱՆ ԲԵՏՈՆԱՑՈՒՄԸ ՍԱԼԵՐԻ ՄԱԿԵՐԵՎՈՒՅԹՆԵՐԸ ՓՉԱՄԱՔՐԵԼ ՍԵՂՄՎԱԾ ՕԴՈՎ:
2.ԱԿՈՍՆԵՐԻ ԲԱՑՈՒՄ ԾԱԾԿԻ ՍԱԼԵՐԻ ՄԵՋ -2,6Մ$^3$
3.ԳՈԼՈՐՇԱՄԵԿՈՒՍԱՑՈՒՄ 1ՇԵՐՏ ՌՈՒԲԵՐՈԻԴ ԲԻՏՈՒՄԱՅԻՆ ՄԱՇԻԿՈՎ-140.0Մ$^2$
4.ԽԱՐԱՄԻ ՓՈՌՈՒՄ 150ՄՄ ՀԱՍՏՈՒԹՅԱՄԲ-21.0Մ$^3$

| | | | | | | |
|---|---|---|---|---|---|---|
| ՍՊԸ տնօրեն | Մ. Միսակյան | | ТАТ-06 Արարատի մարզի Արարատ գյուղի մանկապարտեզի 3-րդ մասնաշենքի վերակառուցում | | | |
| ՆԳԵ | Ա. Ջանունց | | | | | |
| Նախագծեց | Ն. Ավագյան | | Կոնստրուկտորական մաս | Փուլ | Թերթ | Թերթեր |
| | | | | Ա.Ն. | ԵԿ-24 | 41 |
| | | | Վերնածածկի սալերի ուժեղացման հատակագիծ Մ1:150 | «ԱՄԱԳ» ՍՊԸ | | |